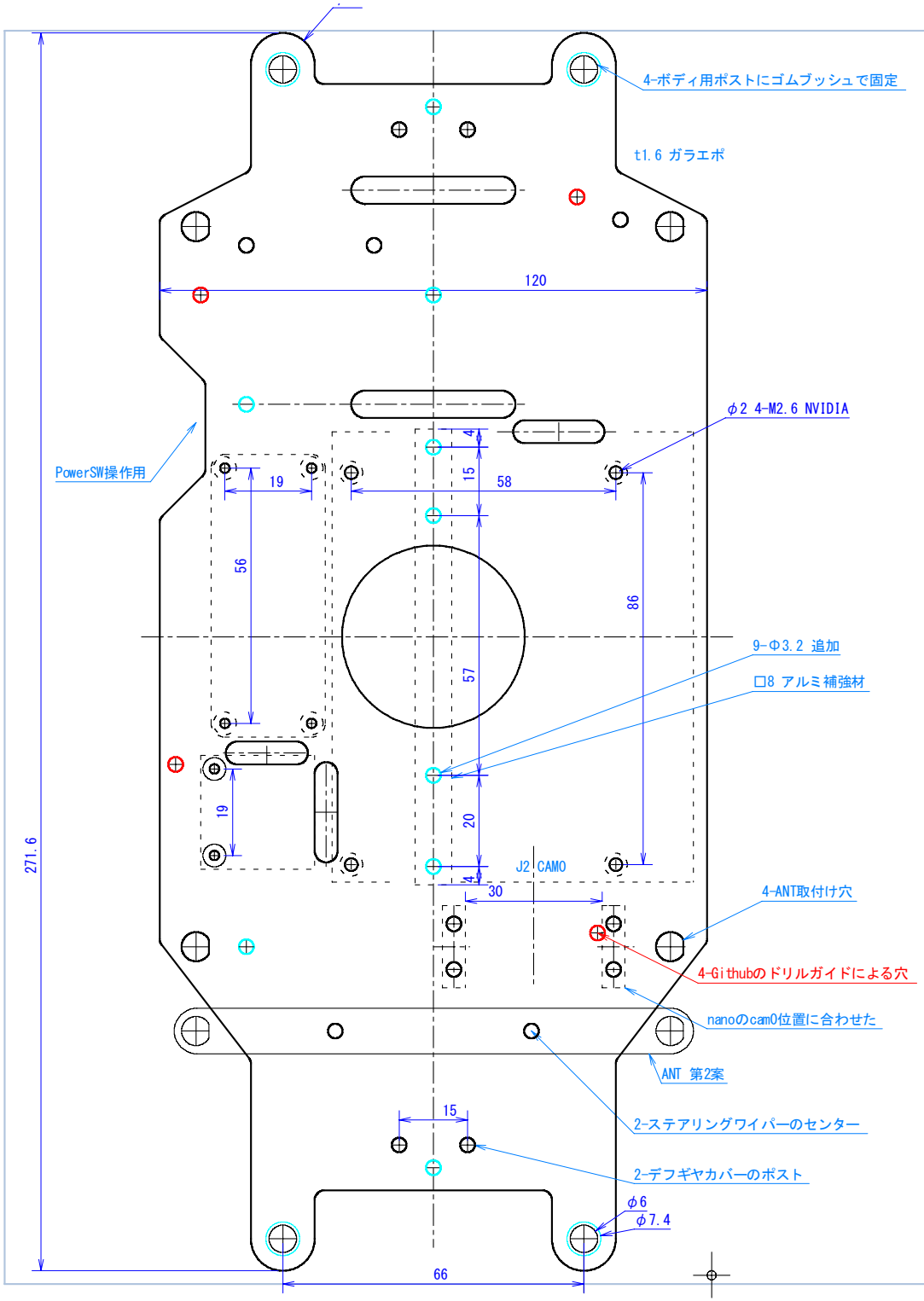

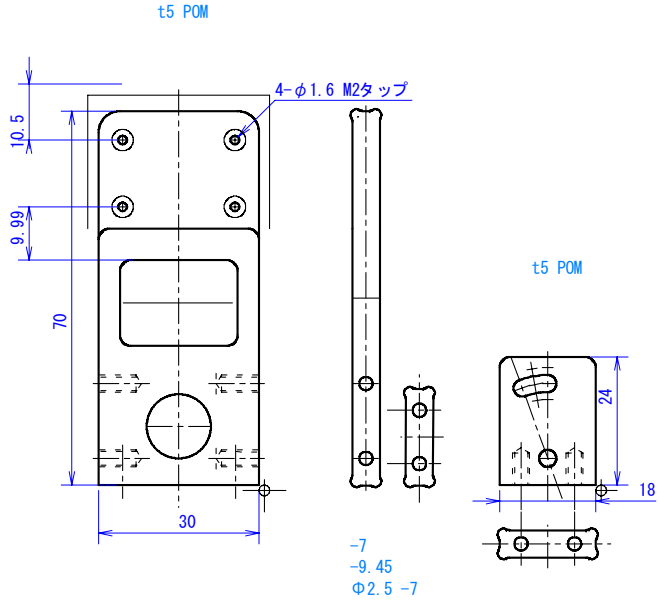

写図	設計	製図	検査	尺度	材質

ImpactSystems